RANBAK

RAN-601
MANUAL DEL USUARIO

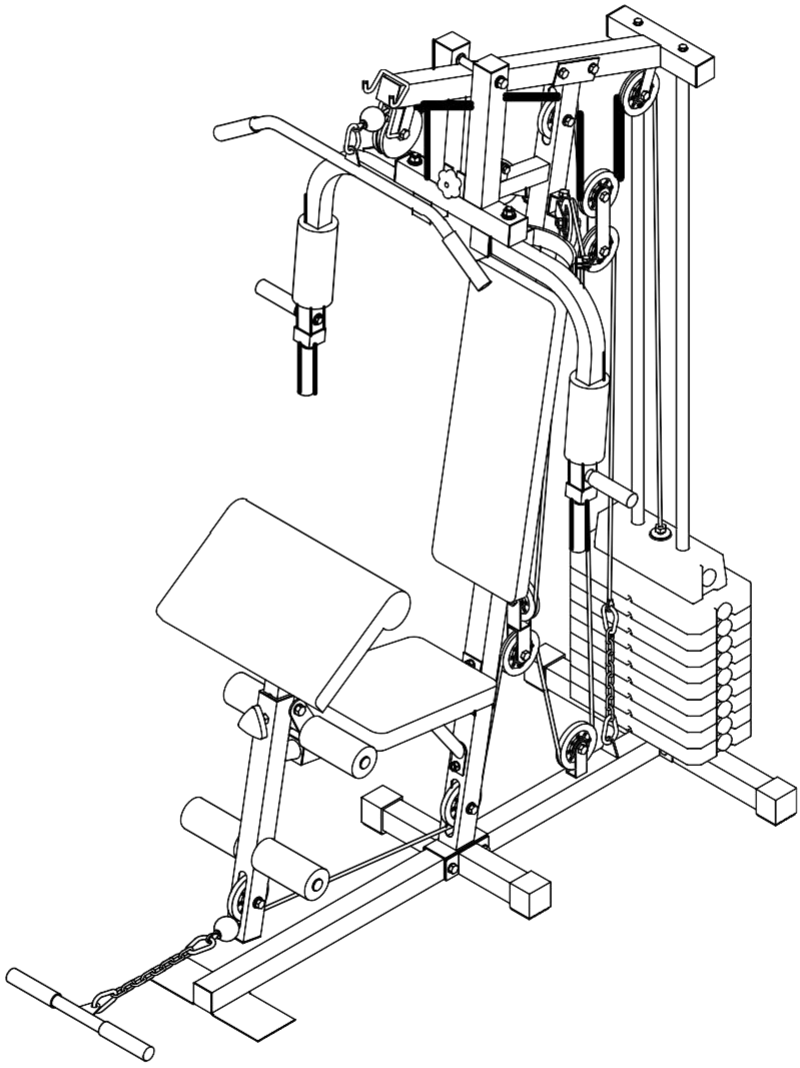

Listado de partes

A

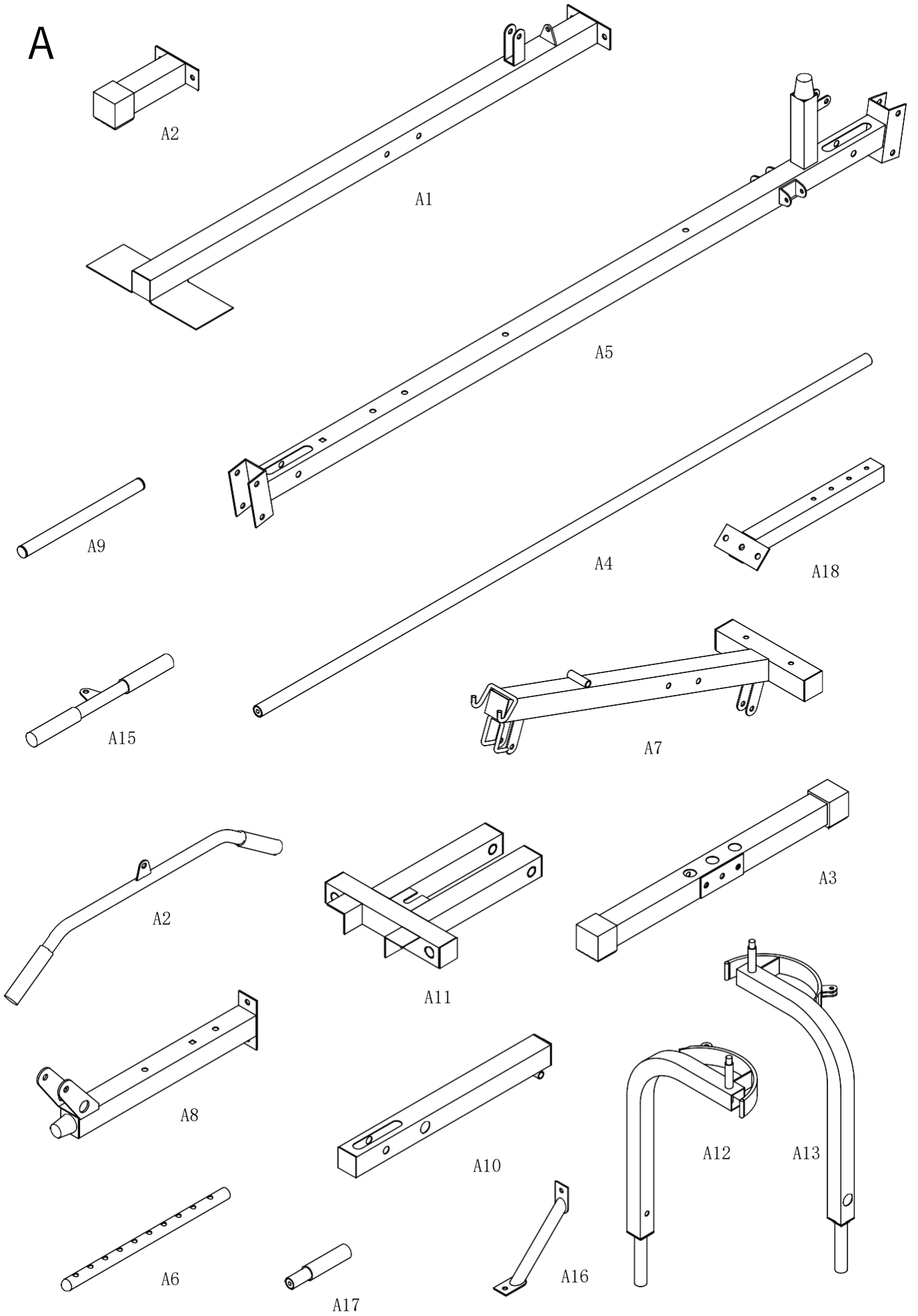

B

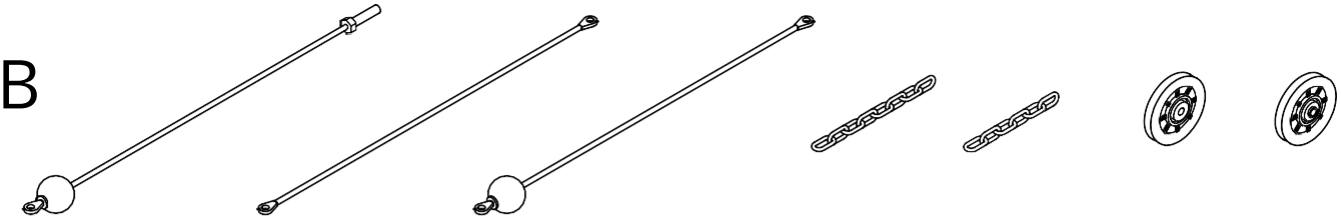

B1 B2 B3 B4 B5 B6 B7

C

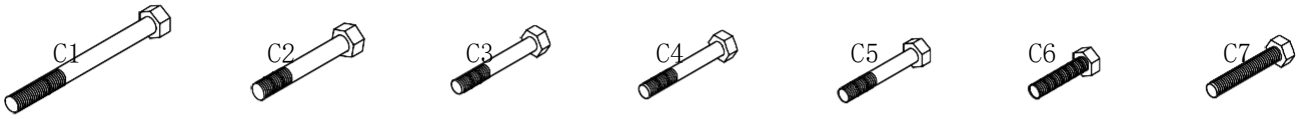

C1 C2 C3 C4 C5 C6 C7

M12×180L M12×80L M10×80L M10×70L M10×65L M10×40L M10×45L

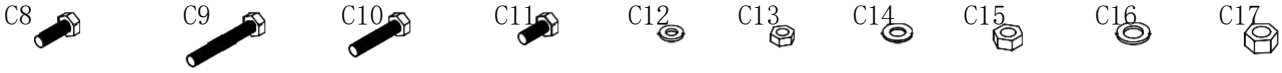

C8 C9 C10 C11 C12 C13 C14 C15 C16 C17

M8×20L M10×60L M8×40L M8×15L Ø8 M 8 Ø1 0 M1 0 Ø1 2 M1 2

C18 C19 C20 C21 C22 C23 C24 C25

M10×15L

D

D1 D2 D3 D7 D4 D5

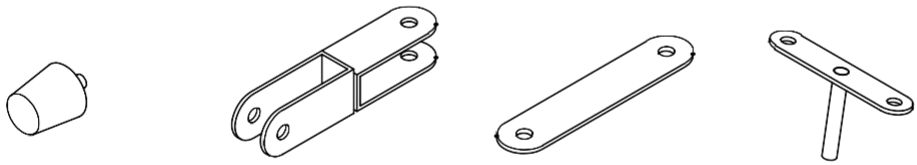

D6 D8 D9 D10

E

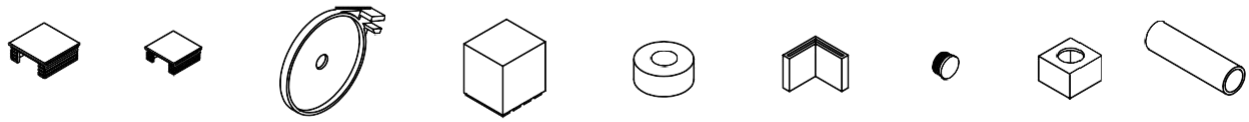

E1 E2 E3 E4 E5 E6 E7 E8 E9

F

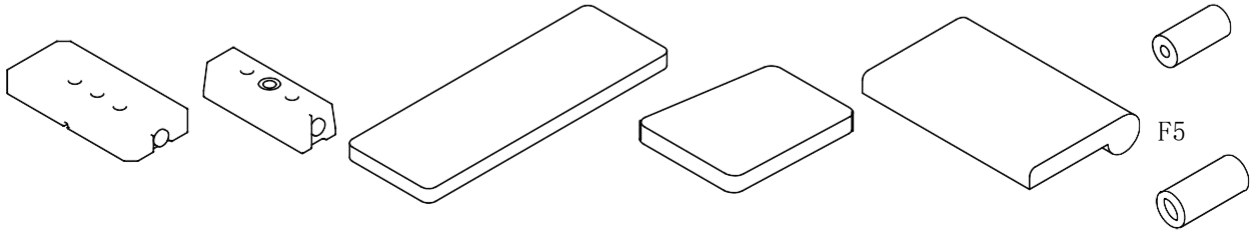

F1 F2 F3 F4 F7 F5 F6

PARTE	DESCRIPCION	Q'TY	PARTE	DESCRIPCION	Q'TY
A1	TUBO BASE PRINCIPAL	1	A2	TUBO DE BASE LATERAL	2
A3	TUBO DE BASE MEDIA	1	A4	TUBO DESLIZADOR DE PESO	2
A5	TUBO DE SOPORTE PRINCIPAL	1	A6	POSTE DE RECOGIDA DE PESO	1
A7	TUBO DE REFUERZO SUPERIOR	1	A8	TUBO DE ASIENTO	1
A9	TUBO ROLL PAD	2	A10	DESARROLLADOR DE PIERNAS	1
A11	TUBO SOPORTE BRAZO MARIPOSA	1	A12	BRAZO MARIPOSA (R)	1
A13	BRAZO MARIPOSA (L)	1	A14	BARRA DE TRACCIÓN LAT	1
A15	BARRA T	1	A16	TUBO DE APOYO	1
A17	ESPONJA	2	A18	TUBO SOPORTE ALMOHADILLA CODO	1
B1	CABLE DE PESO	1	B2	CABLE MARIPOSA	1
B3	CABLE PRINCIPAL	1	B4	CADENA	1
B5	CADENA	1	B6	POLEA	11
B7	POLEA	1			
C1	PERNO M12×180L	1	C2	PERNO M12×80L	1
C3	PERNO M10×80L	2	C4	PERNO M10×70L	9
C5	PERNO M10×65L	2	C6	PERNO M10×40L	8
C7	PERNO M10×45L	1	C8	PERNO M8×20L	6
C9	PERNO M10×60L	2	C10	PERNO M8×40L	1
C11	PERNO M8×15L	6	C12	ARANDELA(⌀ 8)	12
C13	TUERCA(M8)	3	C14	ARANDELA(⌀ 10)	34
C15	TUERCA(M10)	26	C16	ARANDELA(⌀ 12)	6
C17	TUERCA(M12)	4	C18	BUJE	6
C19	BUJE DE METAL	4	C20	BUJE DE METAL	4
C21	ARANDELA(⌀ 12)	2	C22	PIN	1
C23	TORNILLO VAGÓN M10-60L	2	C24	ALOJAMIENTO DEL TUBO	1
C25	PERNO M10×15L	2			
D1	PIN	1	D2	ALOJAMIENTO DE POLEA	2
D3	ALMOHADILLA	1	D4	PERILLA	1
D5	TRABA	1	D6	ALMOHADILLA	1
D7	GANCHO	5	D8	SOPORTE DE POLEA	1
D9	SOPORTE DE POLEA	2	D10	PERNO T	10
E1	TAPA INTERIOR CUADRADA	10	E2	TAPA INTERIOR CUADRADA	2
E3	ALOJAMIENTO DE POLEA	2	E4	TAPA INTERIOR CUADRADA	4
E5	ANILLO DE GOMA	2	E6	PLACA DE APOYO	2
E7	TAPA INTERIOR DE EXTREMO REDONDO	4	E8	TAPA INTERIOR CUADRADA	2
E9	ESPONJA	8	F1	PLATO DE PESO	9
F2	PLACA SUPERIOR PILA DE PESO	1	F3	ALMOHADILLA RESPALDO	1
F4	ALMOHADILLA DEL ASIENTO	1	F5	ESPONJA	4
F6	ESPONJA	2	F7	ALMOHADILLA PARA CODO	1

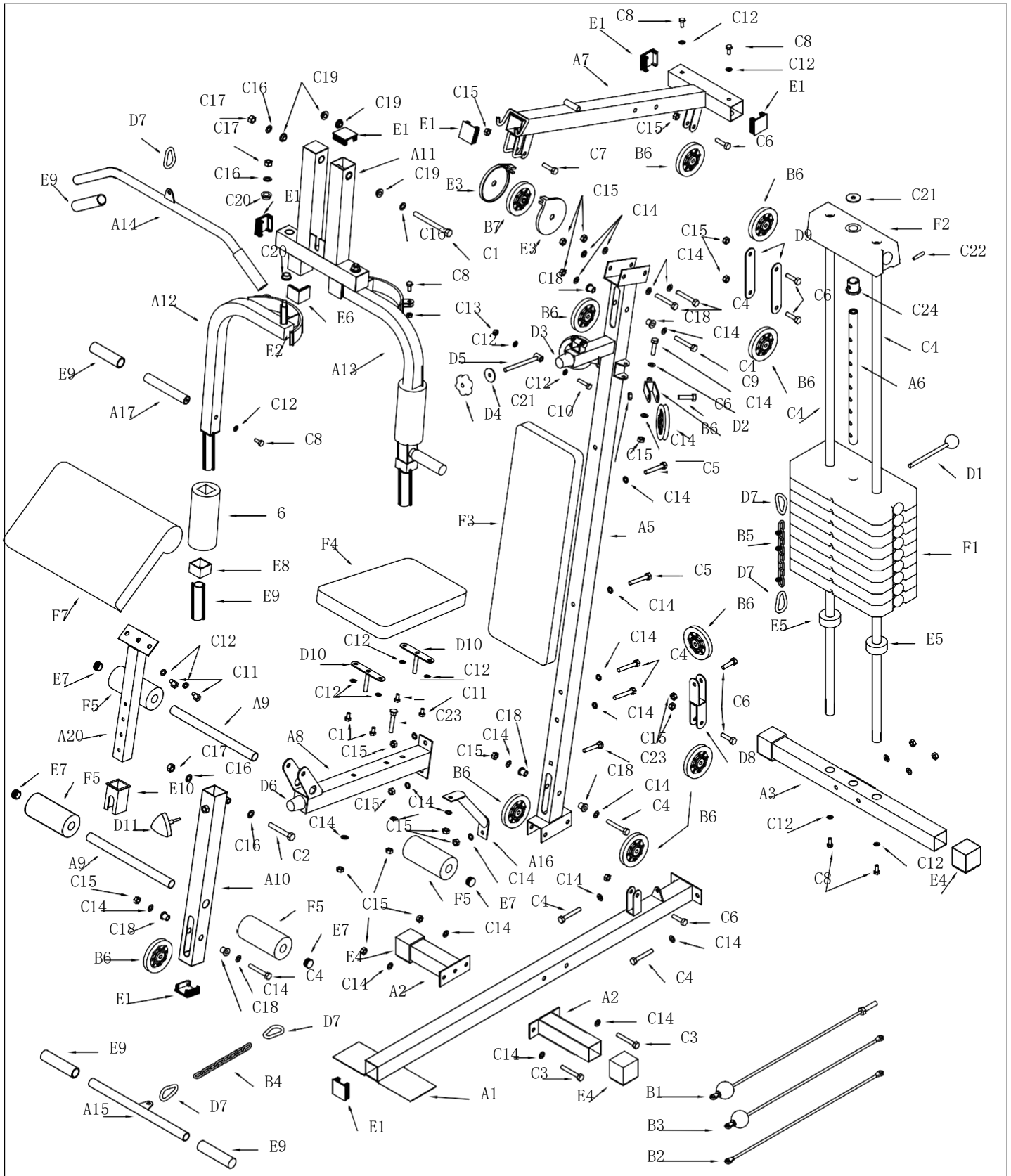
E1
C8
C12
C8
C12
A7
E1
C15
C15
C6
C7
B6
B6
C21
F2
D9
C22
C24
C6
C4
C4
A6
B6
C4
D2
C14
C6
C9
C4
C14
C18
C14
C15
C14
C18
C13
B6
D3
C12
D5
C12
C21
D4
C10
C8
C1
C16
C16
C19
C19
C19
C17
C17
C16
C20
E1
E1
E1
A11
D7
E9
A14
C20
E3
E3
B7
A12
E6
E2
A13
E9
A17
C12
C8
6
F4
E8
E9
F7
F3
A5
C5
C14
C15
C5
C14
D1
D7
B5
F1
D7
B6
E5
E5
C5
C14
C14
C4
C6
C14
C15
C23
D8
A3
C12
C12
E4
C8
C12
C12
D10
D10
C12
C12
C11
C23
C11
C15
A8
C15
C14
C18
C18
C14
C14
C4
B6
C14
C15
C14
C15
C14
C4
B6
A16
C14
C14
C4
C15
F5
E7
C6
C14
C4
E4
C14
A2
A2
C14
C3
C14
C3
E4
A1
E1
B1
B3
B2
C12
C12
C11
E7
F5
A9
A20
C17
C16
E7
F5
E10
D11
A9
C15
C14
C18
B6
A10
C16
C2
F5
E7
E4
C4
C14
C18
E1
D7
E9
B4
A15
D7
E9

FIGURA 1

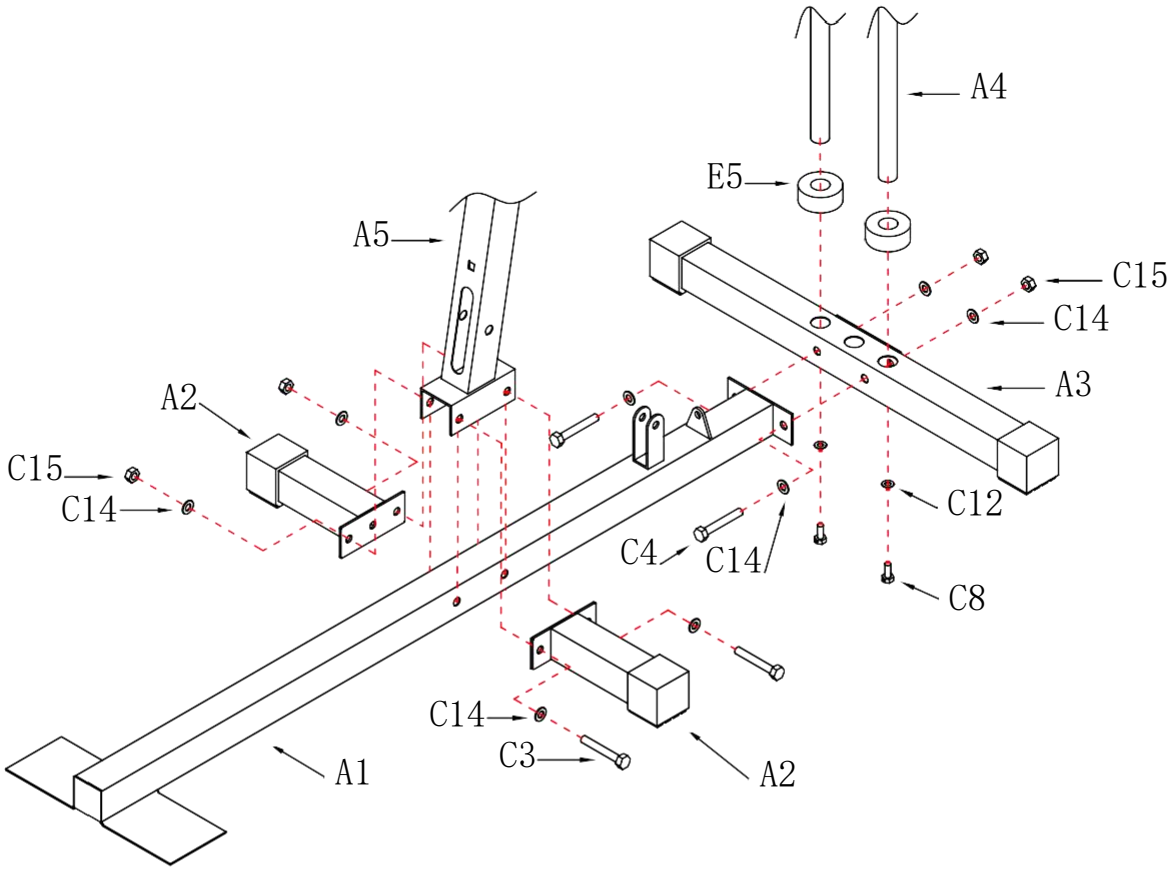

PolyBag"P1"

C3

M10×80L×2pcs

C4

M10×70L×2pcs

C14

∅ 10×8pcs

C15

M10×4pcs

CÓMO ENSAMBLAR EL TUBO DE BASE PRINCIPAL Y EL TUBO DE DESLIZAMIENTO DE PESO

****Use la bolsa de polietileno marcada "P1" ****

Paso 1: ensamble el tubo de soporte principal (A5)
y el tubo de base lateral (A2)
a ambos lados del tubo de base principal (A1)
colóquelos en el orificio de propiedad con perno (C3) y arandela (C14) y tuerca (C15).

Paso 2.Coloque el tubo de la base central (A3) por el tubo de la base principal (A1). Fíjelo con el perno (C4) .arandela (C14) y la tuerca (C15).

Paso 3.Conecte el anillo de goma (E5) .
Tubo deslizante de peso (A4) y fije si por perno (C8) y arandela (C12).

FIGURA 2

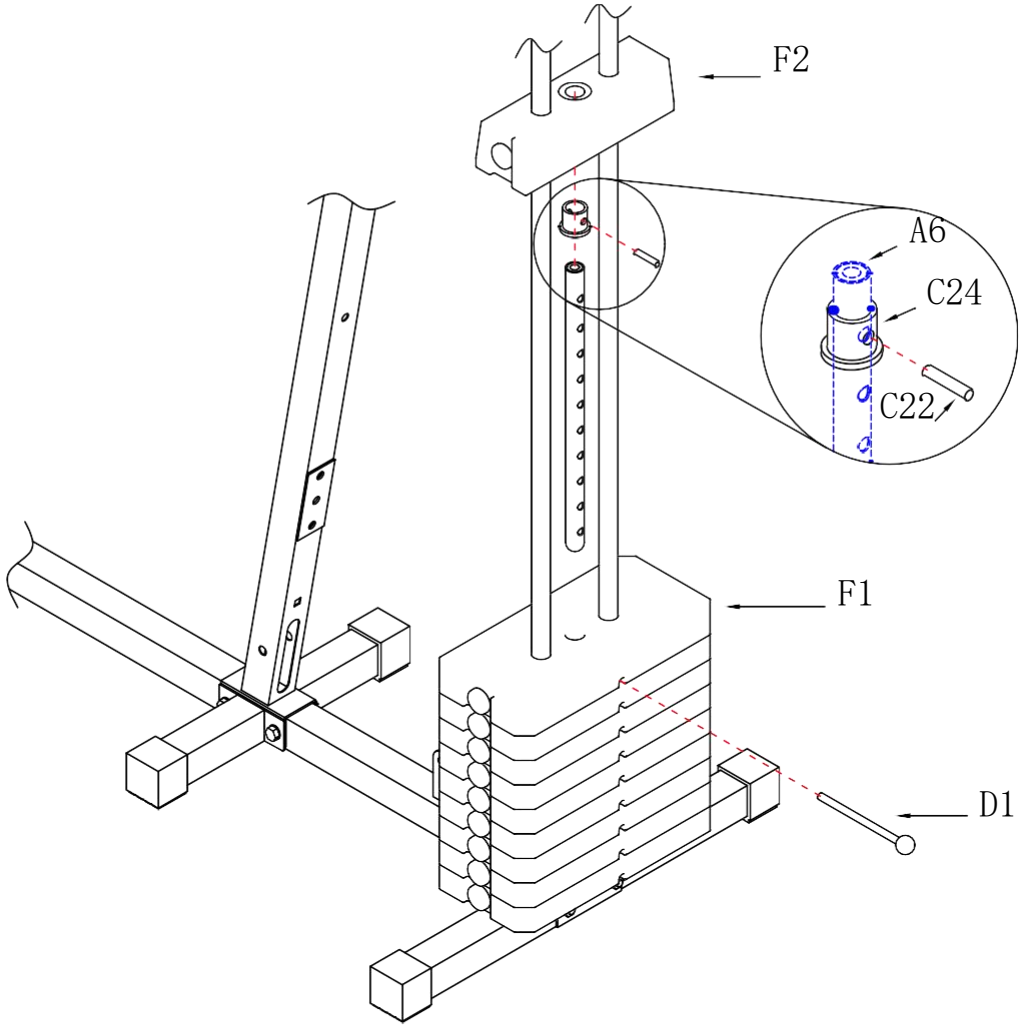

PolyBag"P2"

D1

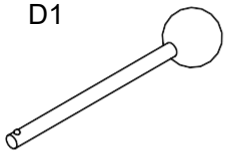

×1pc

C22

×1pc

CÓMO ARMAR EL PESO Y EL TUBO DE SOPORTE PRINCIPAL

**** use la bolsa de polietileno marcada "P2" ****

Paso 1: Deslice la placa de peso (F1)

sobre el tubo deslizante de peso (A4).

Equipar la barra de levantamiento de peso (A6)

con la carcasa del tubo (C24)

Luego coloque el pasador (C22) en los orificios el poste (A6)

en la placa de peso (F1), luego deslice el peso apile la placa superior

(F2) en la parte superior

FIGURA 3

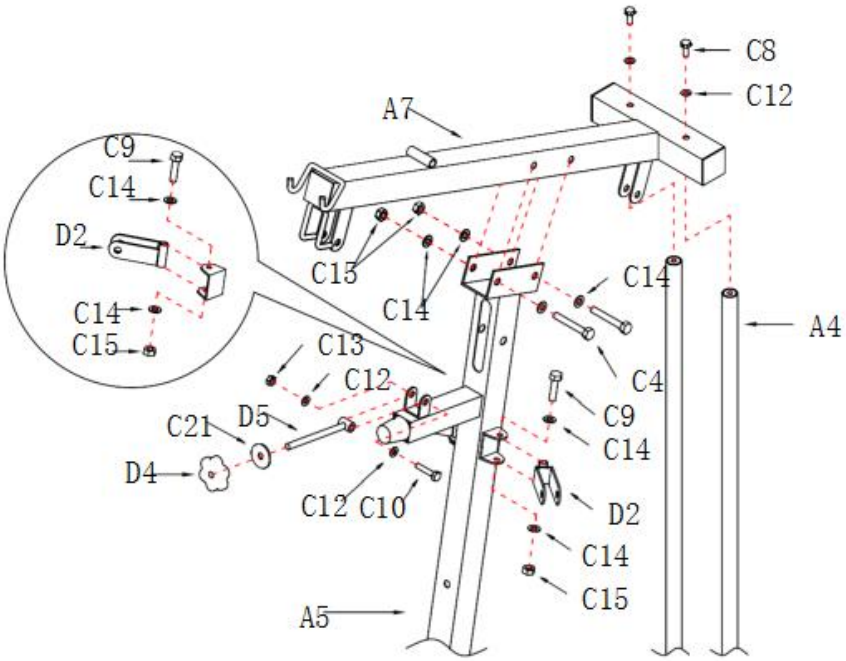

CÓMO ENSAMBLAR EL TUBO DE APOYO SUPERIOR TUBO DE SOPORTE PRINCIPAL Y DESLIZADOR DE PESO

PolyBag"P3" — ****use la bolsa de polietileno marcada como "P3" ****

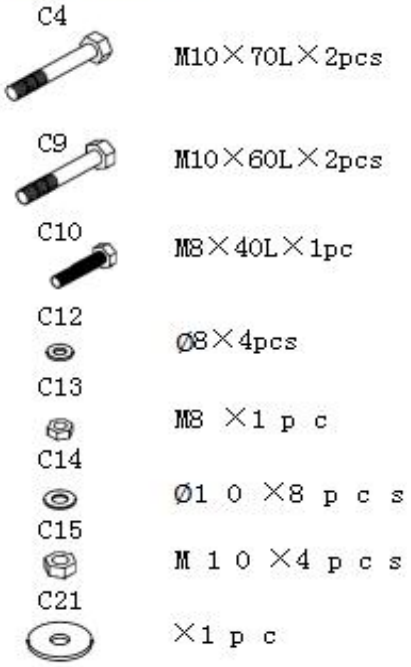

Paso 1: equipe el tubo de refuerzo superior (A7) en el tubo del deslizador de peso (A4)& tubo de soporte principal (A5),ajuste el perno (C4), arandela(C14)& tuerca (C15), tornillo de fijación (C8) y arandela (C12).

Paso 2: equipar la carcasa de la polea (D2) con el tubo de soporte principal (A5)y fíjelo con el perno (C9), arandela (C14) y la tuerca (C15).

Paso 3Ponga el tornillo (D5) en el medio de la placa en U, luego equípelo tornillo (C10)arandela (C12) y tuerca (C13).Ajuste arandela (C21) y tubo (D4) después.

FIGURA 4

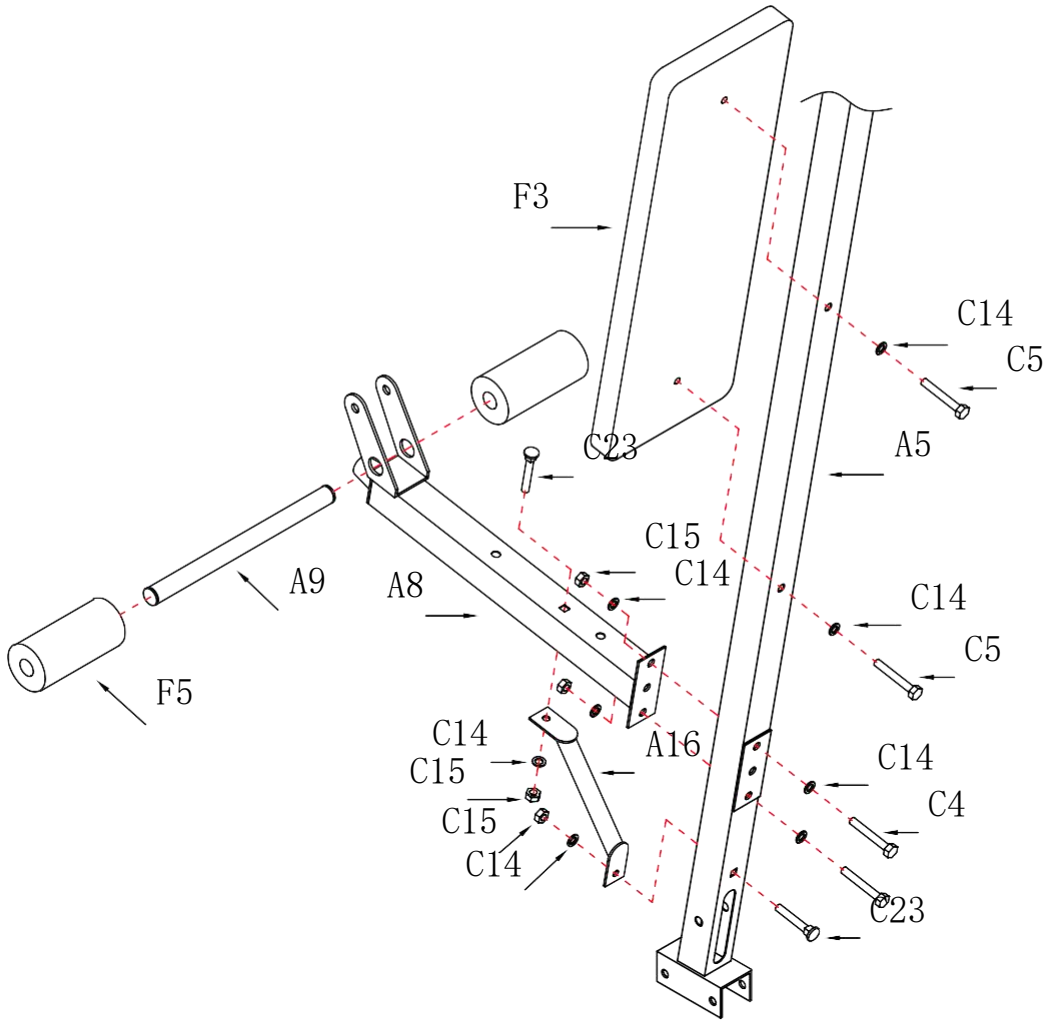

PolyBag"P4"

C4

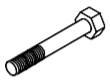

M10×70L×2pcs

C5

M10×65L×2pcs

C23

M10×60L×2pcs

C14

Ø1 0 ×8 p c s

C15

M 1 0 ×4 p c s

CÓMO MONTAR LA ALMOHADILLA DEL RESPALDO

**** use la bolsa de polietileno marcada "P4" ****

Paso 1: equipe el tubo del asiento (A8) con el tubo de soporte principal (A5), luego fijar si con perno (C4), arandela (C14) y tuerca (C15.)

Paso 2: equipe el tubo de la almohadilla del rodillo (A9) con el tubo del asiento (A8), luego inserte la esponja (F5) por ambos lados.

Paso 3.Monte la almohadilla del respaldo (F3) en el tubo de soporte principal (A5) con perno (C5) y ARANDELA (C14)

Paso 4: equipe el tubo de soporte (A16) entre el tubo del asiento (A8) y el tubo principal extremo del tubo de soporte (A5) mediante perno de vagón (C23), ARANDELA (C14) & tuerca (C15) para apretarla.

FIGURA 5

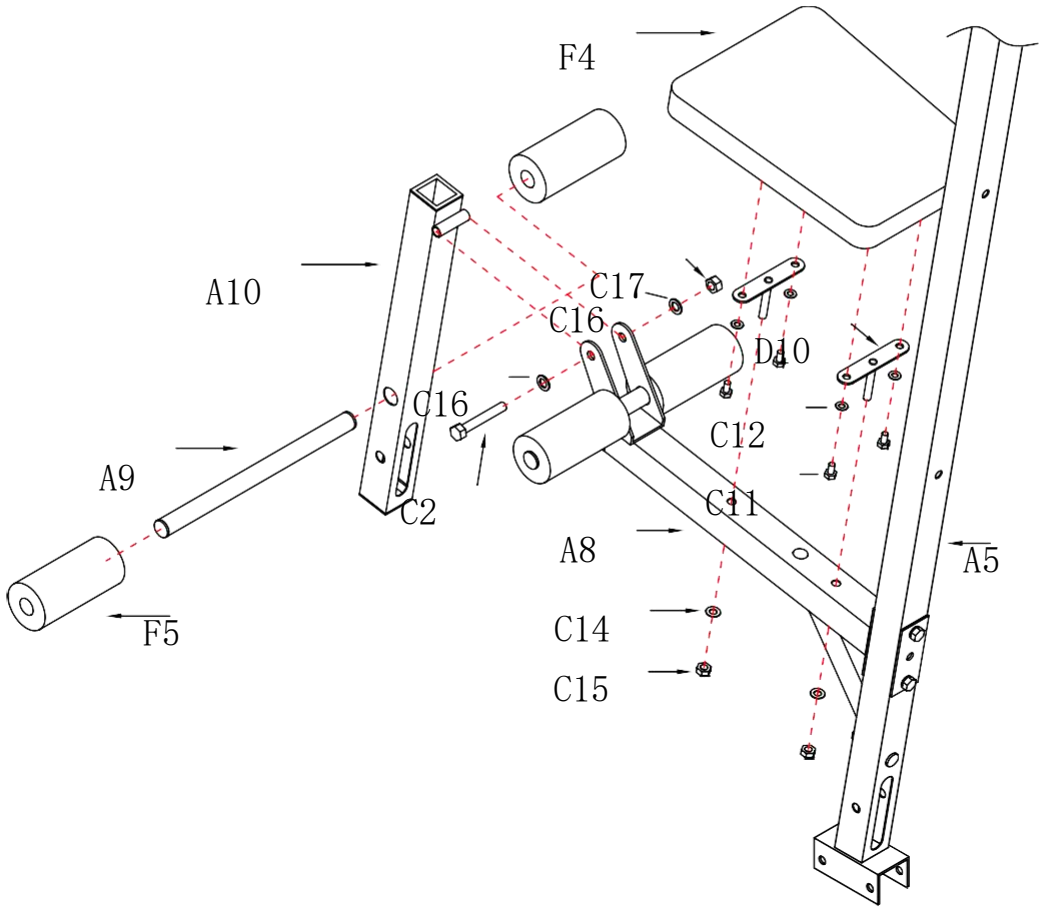

PolyBag"P5"

C2 M12×80L×1pc

C11 M8×15L×4pcs

C12 Ø8×4pcs

C14 Ø1 0 ×2 p c s

C15 M 1 0 ×2 p c s

C16 Ø1 2 ×2 p c s

C17 M 1 2 ×1 p c

CÓMO ENSAMBLAR EL DESARROLLADOR DE PIERNAS CON LA ALMOHADILLA DEL ASIENTO

**** use la bolsa de polietileno marcada como P5 ****

Paso 1: Monte el revelador de patas (A10) en el medio del asiento. tubo (A8) con perno (C2), ARANDELA (C16) y tuerca (C17).

Paso 2: ensamble el revelador de patas de información del tubo de la almohadilla rodante (A9) (A10)luego inserte la esponja (F5).

Paso 3: Monte el perno en T (D10) en la almohadilla del asiento (F4) y fíjar con arandela (C12) y atornillar (C11)
la almohadilla del asiento (F4) al tubo del asiento (A8) con arandela (C14) y tuerca (C15).

FIGURA 6

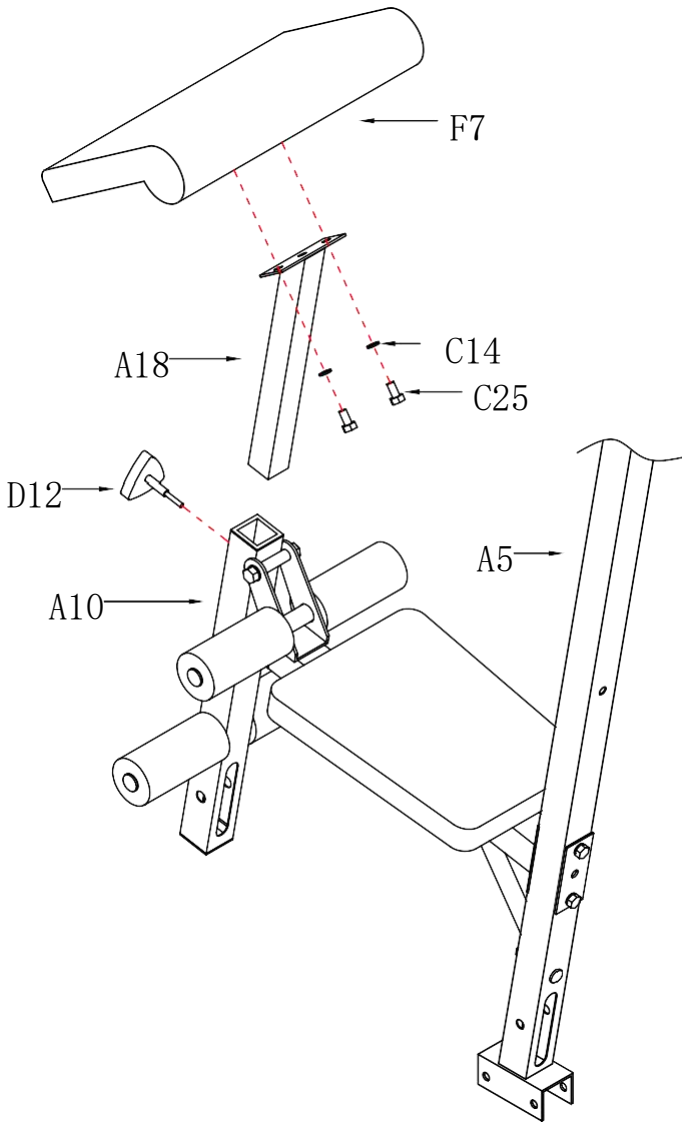

PolyBag"P6"

C25 M10 ×15L×2pcs

C14 Ø10 ×2pcs

CÓMO ENSAMBLAR EL DESARROLLADOR DE PIERNAS CON LA ALMOHADILLA DEL ASIENTO

**** use la bolsa de polietileno marcada como "P6" ****

Paso 1.Conecte la almohadilla para el codo (F7) al soporte de la almohadilla para el tubo del codo (A18) y fíjelo con tornillos (C25) y arandelas (C14).

Paso 2.Coloque el tubo de soporte de la almohadilla del codo (A18) en el tubo (A10) y fíjelo con una perilla (D12).

FIGURA 7

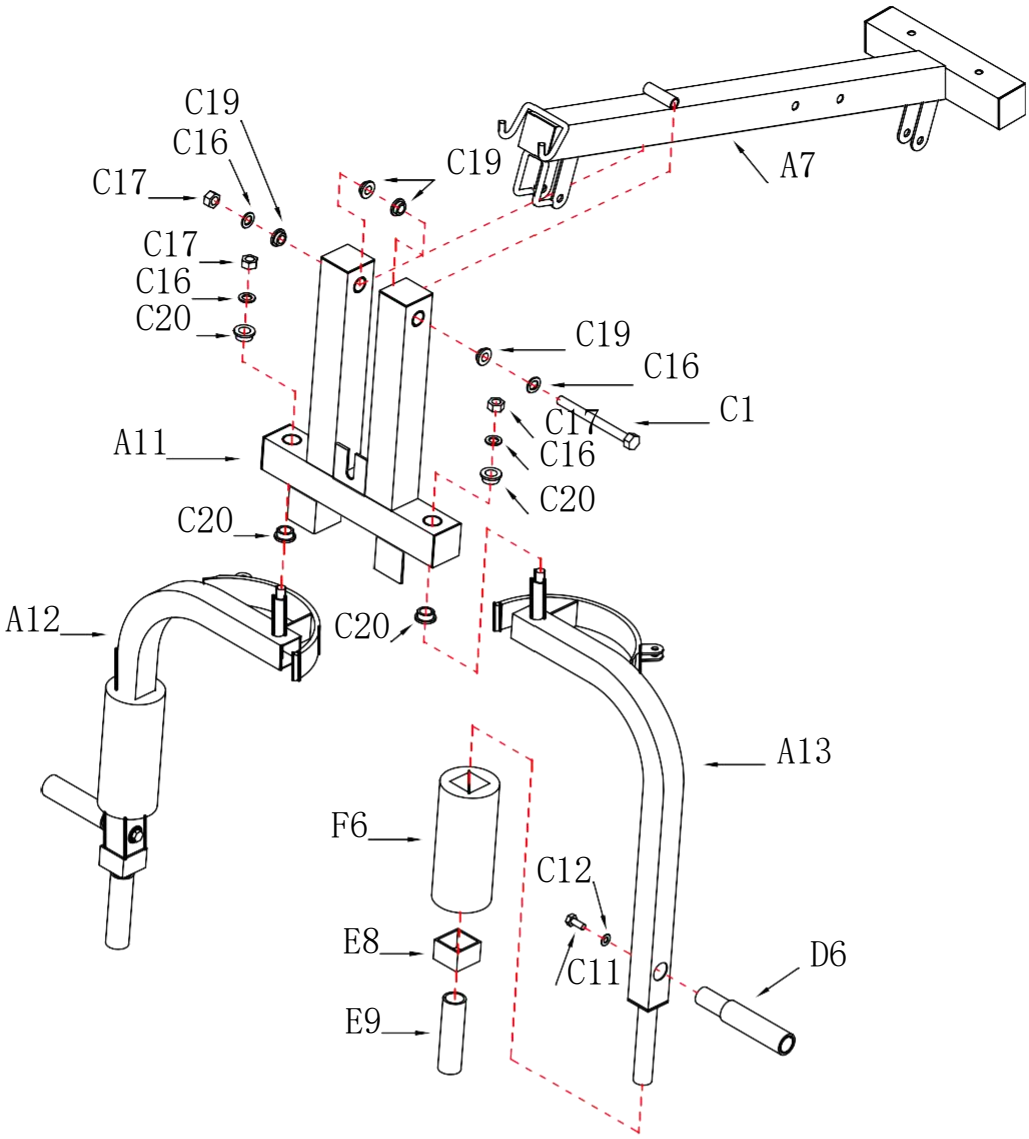

PolyBag"P6"

C1

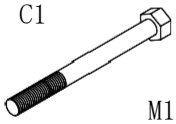

M12×180L×1pc

C11

M8×15L×2pcs

C12

Ø8×2pcs

C16

Ø1 2 ×4 p c s

C17

M 1 2 ×3 p c

C19

×4 p c s

C20

×4 p c s

CÓMNSAMBLAR EL DESARROLLADOR ~~DE PIERNAS Y EL TUBO DE SOPORTE~~ PARA EL BRAZO DE MARIPOSA

**** use la bolsa de polietileno marcada como P6 ****

Paso 1. Inserte el casquillo (C19) en el tubo de soporte para el brazo mariposa(A11), monte el tubo de refuerzo superior (A7) en la posición central. Inserte el perno (C1) en el tubo de refuerzo superior (A7) y (A11) y ajustelo con arandela (C16) y tuerca (C17).

Paso 2: Inserte el buje de metal (C20) en el brazo de mariposa (A11). Equipar brazo de mariposa (A12) con tubo de soporte para el brazo de mariposa (A11), fijar con arandela (C16) y tuerca (C17). De igual forma de montar el brazo de mariposa (A13).

Paso 3. Monte la esponja (F6) en ambos brazos de mariposa (A12,A13), luego inserte la esponja (D6) en el brazo de mariposa (A12) y (A13) arandela (C12). Extremo cuadrado en el interior de la tapa (E8). Inserte la esponja (E9).

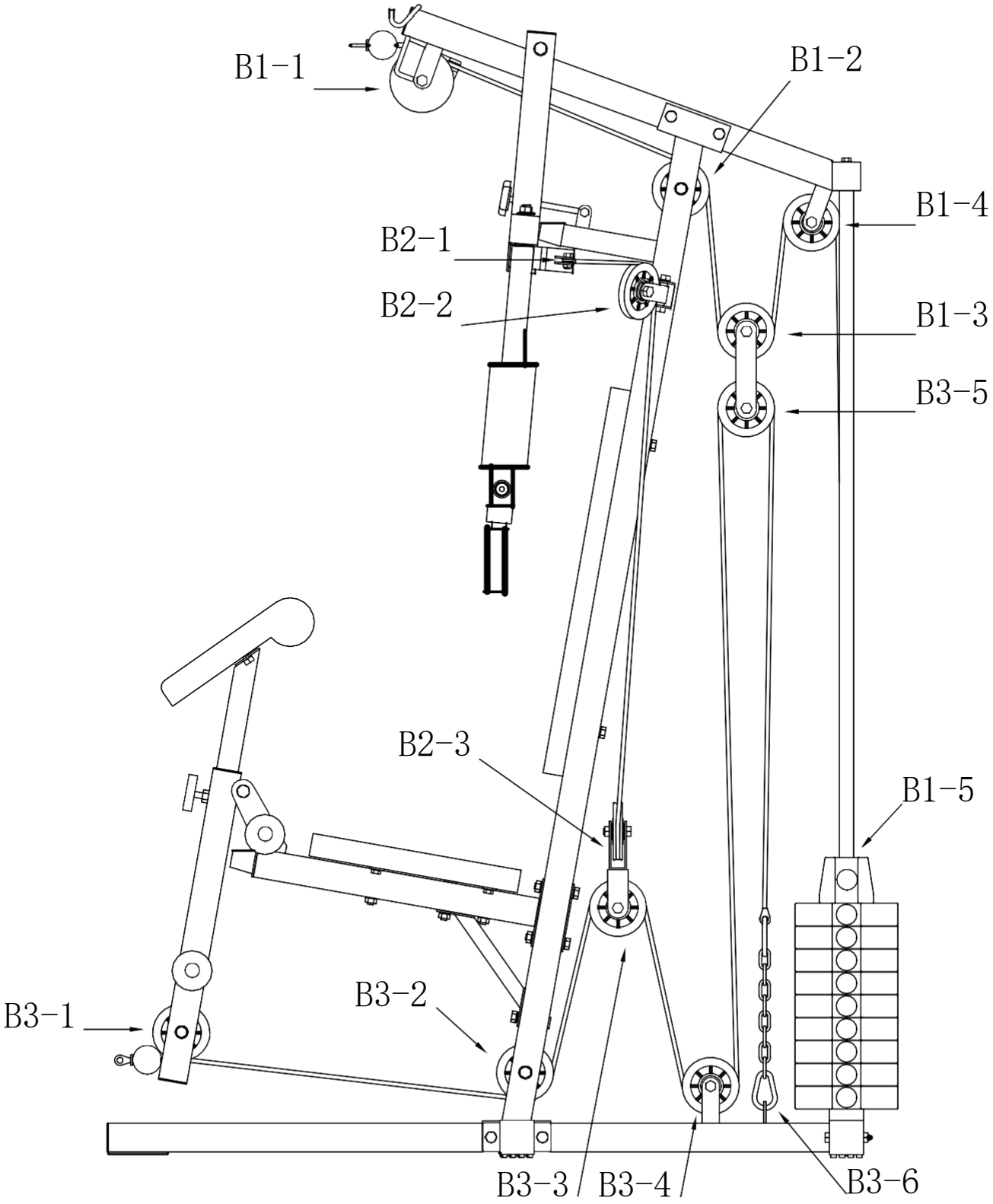
B1-1
B1-2
B1-4
B2-1
B2-2
B1-3
B3-5
B2-3
B1-5
B3-2
B3-1
B3-3
B3-4
B3-6

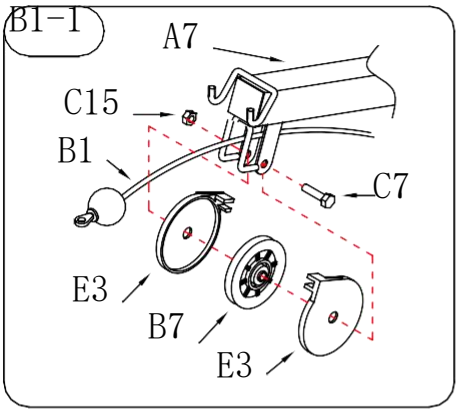

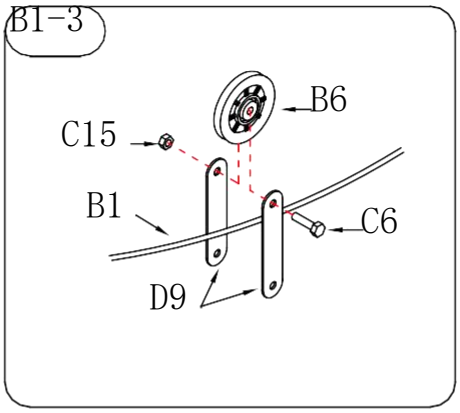

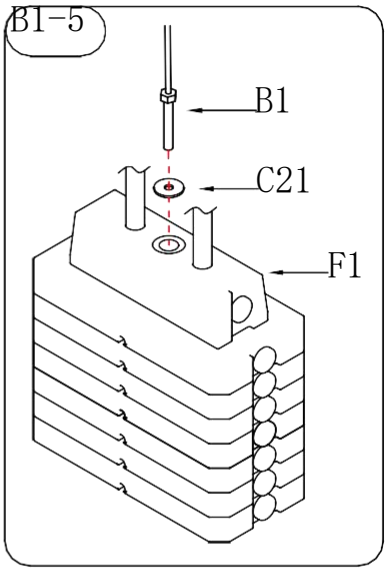

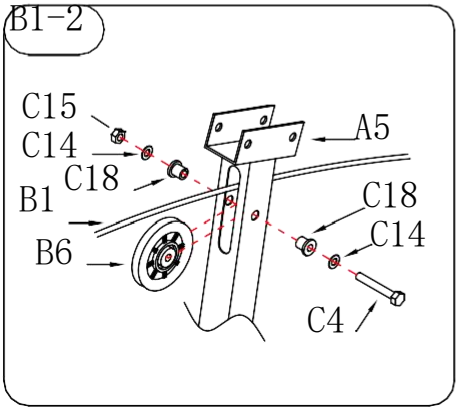

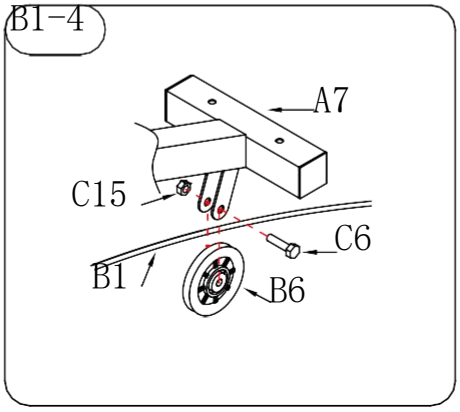

PolyBag"P7"

C4

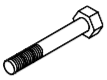

M10×70L×1pc

C6

M10×40L×2pcs

C7

M10×45L×1pc

C14

Ø1 0 ×8 p c s

C15

M 1 0 ×4 p c s

C18

×2 p c s

C21

×1 p c

CÓMO MONTAR CON CABLE Y POLEA

**** use la bolsa de polietileno marcado como "P7" ****

B1-1: Equipe el cable de peso (B1) en el tubo de refuerzo superior (A7) y la polea (B6), luego fíjela con el perno (C7) y la carcasa de la polea (E3), a través de (A7) / (B7), fíjelo con (E3) / tuerca (C15).
B1-2: Inserte el cable de peso (B1) en el tubo de soporte principal (A5), luego equipar la polea (B6) .Coloque el casquillo de metal (C18) a ambos lados tubo de soporte principal (A5), luego fíjelo con el perno (C4) y arandela (C14), a través de (C18)/ (A5) / (B6) / (C18), fíjelo con (C14) / tuerca (C15).
B1-3: Equipe el cable de peso (B1) en el soporte de la polea (D9), luego equipe debajo de la polea (B6), luego fíjelo con el perno (C6), a través de (D9) / (B6), fíjelo con la tuerca (C15).
B1-4: Equipe el cable de peso (B1) en el tubo de refuerzo superior (A7), luego equipe en la polea (B6), luego fíjelo con el perno (C6), a través de (A7) / (B6), fíjelo con la tuerca (C15).
B1-5: Equipe con arandela (C21) en el cable de pesas (B1), luego fíjelo en el poste de recogida de peso (F1).

FIGURA 9

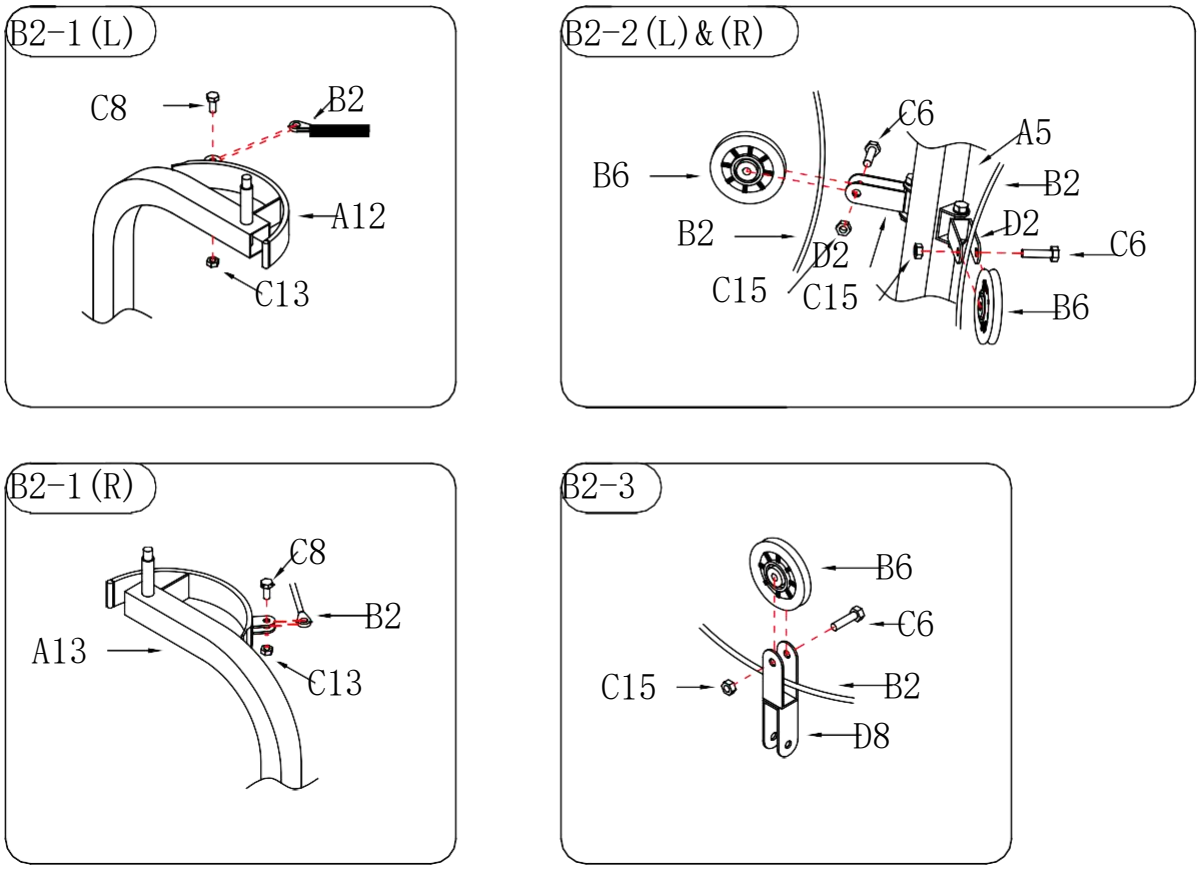

PolyBag"P8"

C6 M10×40L×3pcs

C8 M8×20L×2pcs

C13 M 8 ×2 p c s

C15 M 1 0 ×3 p c s

CÓMO ENSAMBLAR EL CABLE Y LA POLEA DE MARIPOSA

**** use la bolsa de polietileno marcada como "P8" ****

B2-1(L): Inserte el tornillo del cable de mariposa (B2) a través del brazo de mariposa (A12) y fíjelo con el perno (C8) tuerca (C13).

B2-2 (L): Coloque el cable de mariposa (B2) en la carcasa de la polea (D2). Luego equipe la polea (B6), luego fíjela con la tuerca (C15) y perno (C6).

B2-3: Coloque el cable de mariposa (B2) en el soporte de la polea (D8). Insértelo en la polea (B6) y el soporte de la polea (D8), Luego fíjelo con el tornillo (C6) y la tuerca (C15).

B2-1(R)igual que B2-1(L)

B2-2(R)igual que B2-2(L)

FIGURA 10

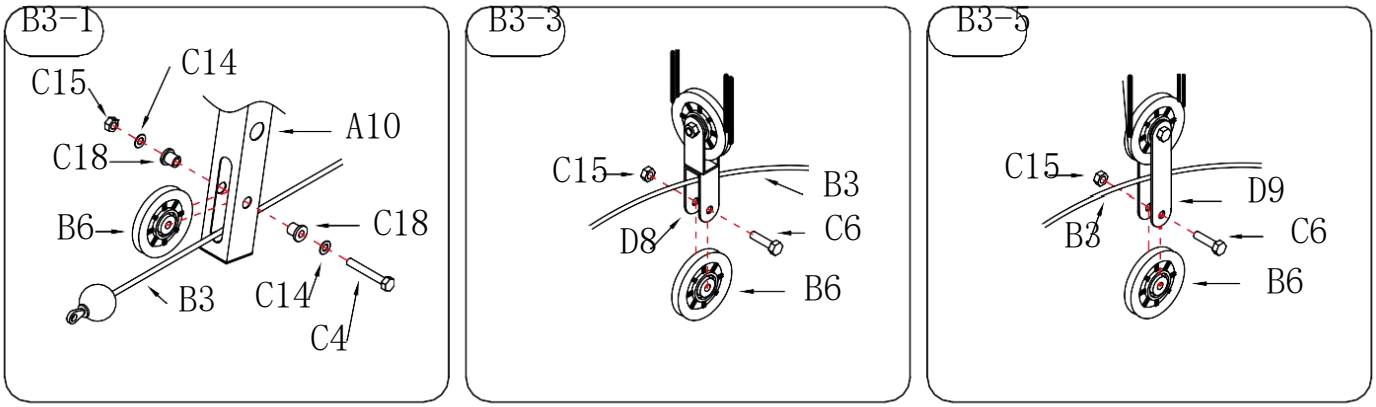

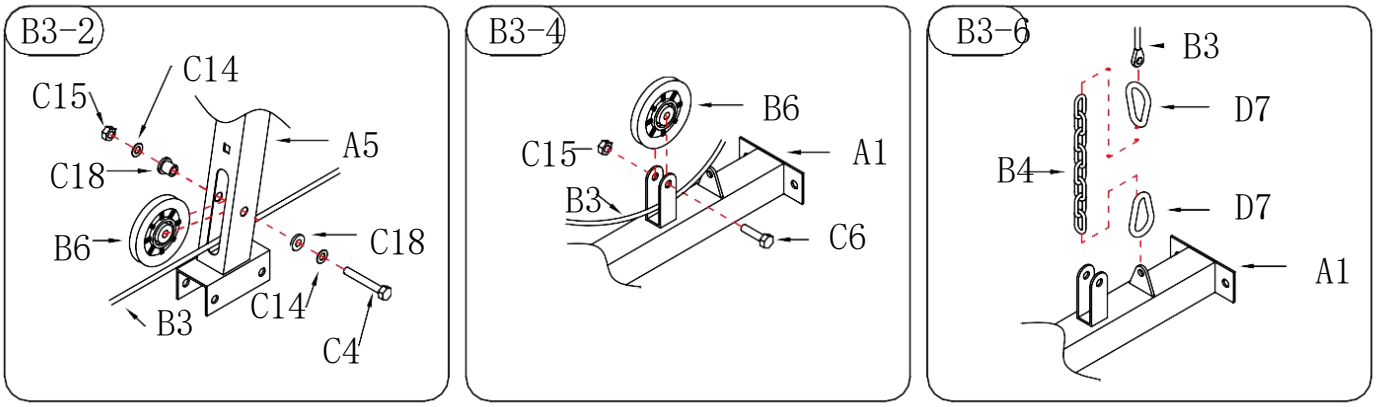

PolyBag"P9"

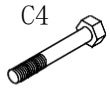

M10×70L×2pcs

M10×40L×3pcs

⌀ 1 0 ×4 p c s M 1

0 ×5 p c s

×4 p c s

×1 p c

×2 p c s

CÓMO ENSAMBLAR EL CABLE PRINCIPAL Y LA POLEA

** use la bolsa de polietileno marcada "P9" **

B3-1：Equipe el cabe principal (B3) en el revelador de patas (A10). en la polea (B6) y el revelador de patas (A10). Coloque el casquillo de metal (C18) a ambos lados del revelador de patas (A10), luego fíjelo con el perno (C4), arandela (C14) y tuerca (C15).

B3-2：Equipe el cable principal (B3) en el tubo de soporte principal (A5). en la polea (B6) y el tubo de soporte principal (A5). Ponga el metal buje (C18) a ambos lados del tubo de soporte principal (A5), luego fíjelo con el perno (C4), arandela (C14) y la tuerca (C15).

B3-3：Equipe el cable principal (B3) en el soporte de la polea (D8), luego equipe en la polea (B6), luego fíjelo con el perno (C6) y arandela (C14), a través de (D8) / (B6), fíjelo con (C14) / tuerca (C15).

B3-4：Equipe el cable principal (B3) en el tubo de la base principal (A1), luego equipe debajo de la polea (B6), luego fíjelo con el perno (C6) y arandela (C14) a través de (A1) / (B6), fíjelo con (C14) / tuerca (C15).

B3-5：Equipe el cable principal (B3) en el soporte de la polea (D9), luego equipe en la polea (B6), luego fíjelo con el perno (C6) y arandela (C14), a través de (D9) / (B6), fíjelo por (C14) / tuerca (C15).

B3-6：Equipe la cadena (B5) en el tubo de la base principal (A1), luego fíjela gancho(D7) .Ajustar el cable principal (B3) y conectarlo con la cadena con el gancho (D7).

FIGURA 11

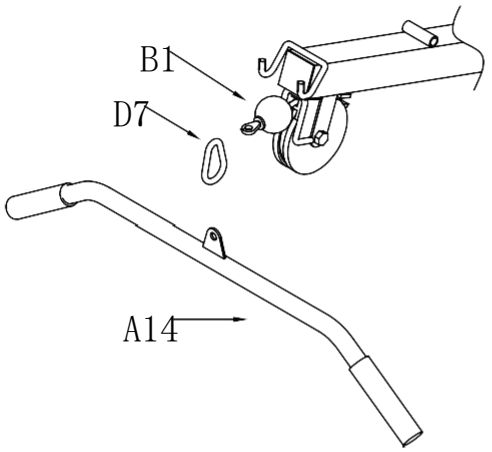

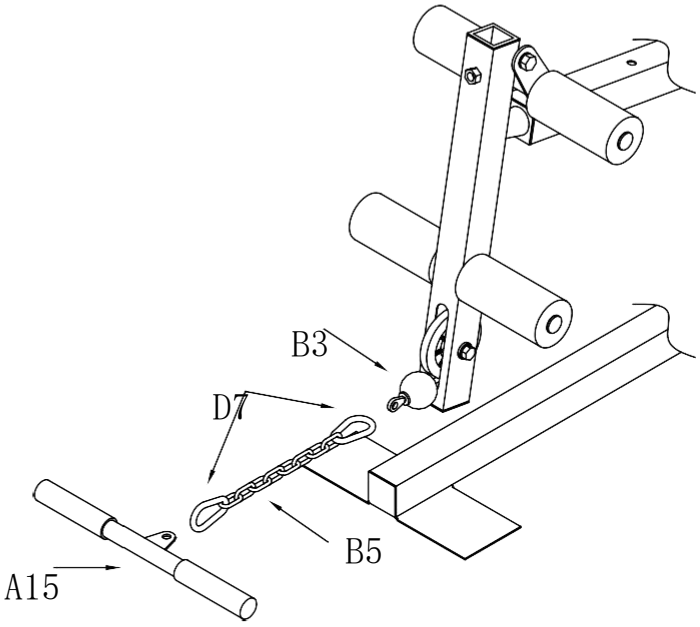

PolyBag"P10"

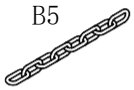

×1 p c

×3 p c s

CÓMO MONTAR LA ALMOHADILLA DEL RESPALDO

** use la bolsa de polietileno marcada "P10" **

Paso 1.Conecte el gancho (D7)
en ambos lados entre el cable de peso (B1) y barra de tracción lateral (A14).

Paso 2.Conecte la cadena (B5) con el gancho (D7) en ambos lados entre el cable principal (B3) y barra en T de tracción lateral (A15).

EQUIPO:

Válido por 6 meses a partir de la compra.

Ranbak garantiza el correcto funcionamiento de éste producto, en condiciones de uso normales, por el período de tiempo detallado. La presente garantía cubre defectos de fabricación.

Este producto es de uso exclusivamente doméstico.

- No se considerarán reclamos efectuados por el desgaste normal producido por el uso ni los daños resultantes de accidentes, golpes o uso impropio, contrario a su finalidad original, o por encima de la resistencia técnica de los materiales constitutivos.
- El manual de uso e instrucciones de armado del producto forman parte del presente certificado de garantía.
- Es imprescindible la exhibición de este certificado en el acto de solicitar la efectivización de la garantía.
- La efectivización de la garantía será cumplimentada dentro de los 30 días hábiles a partir de la fecha de reclamo.
- La procedencia o improcedencia del reclamo será determinada por nuestro Servicio de Asistencia Técnica.

Local de venta: .....

RANBAK
Entrenamiento al máximo